bureau carrier

guide de référence

27.01.2025

teknion

# qu'est-ce que le bureau carrier

« Un bureau d'écriture classique, adapté au milieu de travail moderne. »

Le bureau porte le nom d'un célèbre auteur canadien de nouvelles, Roch Carrier, connu pour son œuvre *Le chandail de hockey,* devenue un grand classique auprès des écoliers du pays.

Le nom Carrier (du verbe *carry*, signifiant *porter*) évoque aussi le rôle de porteur des activités réalisées et des accessoires organisationnels placés sur ce bureau.

Ce meuble au format résidentiel et à l'allure épurée offre une posture optimale et des options de personnalisation.

Le bureau Carrier est offert avec ou sans rehausseur.

Sans rehausseur de bureau (LWCD N)

Avec rehausseur de bureau (LWCD W)

# qu'est-ce que le bureau carrier (suite)

Chaque bureau comprend des plateaux repositionnables sur la surface ou le rehausseur.

Plateau de recharge

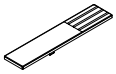

Plateau de rangement

Plateau à accessoires

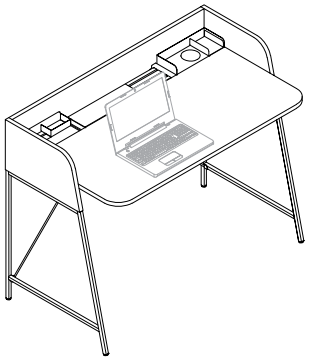

Sans rehausseur

- Permet d'accéder facilement aux plateaux
- Parfait pour travailler avec un ordinateur portable

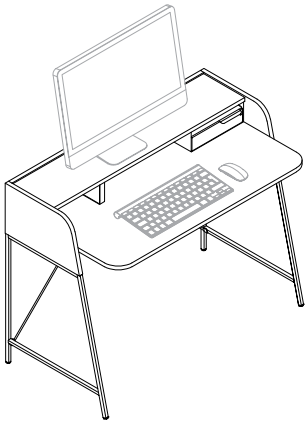

Avec rehausseur

- Comprend une surface surélevée pour un écran d'ordinateur, à une hauteur favorisant une bonne posture de travail
- Comprend un tiroir de rangement supplémentaire

Les images ci-dessous montrent les zones d'application de finition des bureaux Carrier.

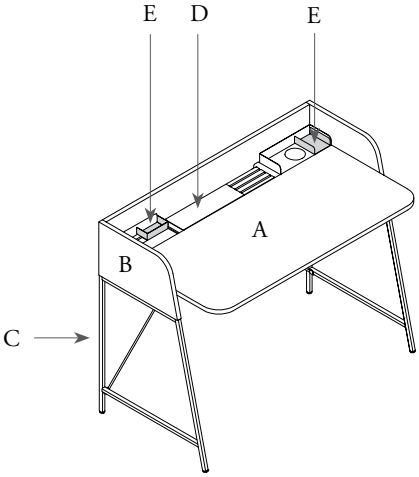


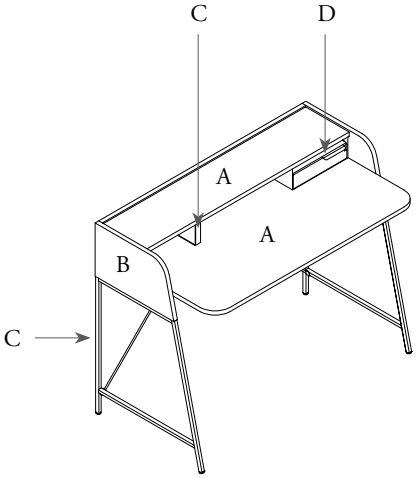


Zones d'application :

A = Surface de travail et rehausseur (la finition du rehausseur est par défaut celle de la surface de travail)
B = Enceinte
C = Cadre et supports du rehausseur
D = Plateaux et tiroirs
E = Plateaux d'accent

# finitions du bureau carrier

Voici les finitions offertes pour le bureau Carrier.

## FINITIONS DU PLACAGE DE LA SURFACE DE TRAVAIL ET DE L'ENCEINTE

Atrium White | Coastal Elm | Ivory Birch | Provincial Oak | Very White | Storm White | Crisp Grey

Sand | Mercurial Walnut | Urban Walnut | Choice Maple | Campus Oak

## FINITIONS DU PIÈTEMENT EN MÉTAL

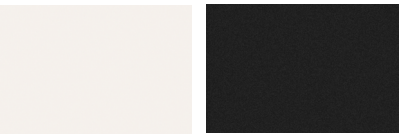

Atrium White | Foundry Onyx

## FINITIONS DES PLATEAUX D'ACCENT

Gilded Ash | Titanium Grey | Atrium White

## DOUBLURE EN FEUTRE LISSE

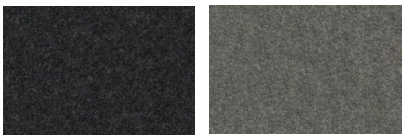

Lunar | River Rock

La finition en feutre doux par défaut est déterminée par la finition des pattes en métal.
Si la finition des pattes est Foundry Onyx, le feutre est Lunar; si elle est Atrium White, il est River Rock.

# bureau carrier

## bureau carrier (LWCD)

### DÉTAIL DU PRODUIT

| Configuration | Profondeur | Largeur | Finition de la surface de travail | Finition de l'enceinte | Finition du piètement en métal | Finition peinte des plateaux d'accent |
|---|---|---|---|---|---|---|
| **N** Sans rehausseur de bureau<br>**W** Avec rehausseur de bureau | 24 | 42 | **2G** Atrium White<br>**2L** Coastal Elm<br>**2X** Ivory Birch<br>**2M** Provincial Oak<br>**RV** Very White<br>**LW** Storm White<br>**2T** Crisp Grey<br>**2U** Sand<br>**2A** Mercurial Walnut<br>**2C** Urban Walnut<br>**2D** Choice Maple<br>**2F** Campus Oak | **2G** Atrium White<br>**2L** Coastal Elm<br>**2X** Ivory Birch<br>**2M** Provincial Oak<br>**RV** Very White<br>**LW** Storm White<br>**2T** Crisp Grey<br>**2U** Sand<br>**2A** Mercurial Walnut<br>**2C** Urban Walnut<br>**2D** Choice Maple<br>**2F** Campus Oak | **23** Foundry Onyx<br>**20** Atrium White | **73** Guilded Ash<br>**72** Titanium Grey<br>**20** Atrium White |

### PRIX

| Dimensions | Sans rehausseur de bureau | Avec rehausseur de bureau |
|---|---|---|
| 24 po P x 42 po La | 1269 | 1701 |

teknion

www.teknion.com

FR 27-01
©Teknion 2025

Les marques suivies de MD et MC sont des marques de commerce de Teknion ou de ses filiales, ou utilisées sous licence par celles-ci. Les produits ne sont pas tous offerts dans l'ensemble des marchés.

Communiquez avec votre représentant Teknion à ce sujet.

JAN25-CARR-FR